電気設備工事特記仕様書

1.工事概要

キャンプinn海山高圧受変電設備改修工事

1．工事場所　紀北町便ノ山　地内
2．建物概要

建物名称	構造	階数	延面積（　m2）	消防令別表第一	備考
ｷｬﾝﾌﾟｲﾝ海山	木				

工事種別（○印のあるものを適用する）

建物別 / 工事種目	工事種別 屋内			屋上	屋外
受変電設備					○
自家発電設備					
幹線設備					
動力設備					
電灯コンセント設備					
電話配管設備					
テレビ共聴設備					
拡声放送設備					
誘導支援設備					
情報配管配線設備					
自動火災報知設備					
自動閉鎖装置設備					
ガス漏れ警報設備					
太陽光発電設備					
空調設備					
換気設備					

工事区分

	他工事との取り合い		建築	電気	機械		
開口部	梁・床・壁貫通部	補強					
		スリーブ・仮枠					
	埋込分電盤・端子盤	補強					
	プルボックス	仮枠					
	軽量鉄骨下地天井	補強有り（補強共）					
	壁ボード類の切込	補強なし					
	既製間仕切壁の位置ボックス及びその取付						
キュービクル、発電機の基礎							
配電盤・制御盤等の基礎							
自立型テレビアンテナの基礎							
避雷針の基礎							
配線ピット及び蓋							
自閉装置用の防火戸の切込、補強							
照明器具・幹線等の吊りボルト用インサート							
別途機器への接続（直接接続するもの）							
機器付属制御盤への電源供給及び操作回路の渡り配管配線							
機器付属制御盤以降の配管配線（接地共）							
空調室内機リモコンの配管配線							
空調室内機、室外機間の渡り配管配線							
換気扇、全熱交換形換気扇のスイッチ配管配線							
煙感知器から連動制御盤を経て防火ダンパーに至る配管配線							
天井点検口							

2.工事仕様書

1 共通仕様

本工事は、電気設備技術基準、所轄電力会社工事関係諸規定、消防関係法規(所轄署指導要綱を含む)関連書基準三重県公共工事共通仕様書、国土交通省大臣官房官庁営繕部監修「公共建築工事標準仕様書（電気設備工事編）令和４年版」「公共建築設備工事標準図（電気設備工事編）令和４年版」「公共建築改修工事標準仕様書（電気設備工事編）令和４年版」その他、関連法規による。

2 特記仕様書

（○印の付いたものを適用する。）

	項目	特記事項
一般共通事項	◎ 施工従事者	◎ 法令で定める電気工事士 ◎ 第１種電気工事士　◎ 第２種電気工事士 • 特殊電気工事資格者等とする。但し、軽微な工事は除く。
	◎ 材　料	◎ 使用材料標準メーカーリストによる。（同等品以上とする）
	• 工事用電力・水	• 本工事に要する電力・水等の費用は、完成引渡しまで請負者の負担とする。
	◎ 官公庁その他手続き	◎ 工事の施工に必要な手続きは請負者の責任とし、その費用は請負者負担とする。
	• （ ）負担金	• 本工事に　• 含む　• 含まない
	• 竣工までの電気料金	• 基本料金は本工事に　• 含む　• 含まない
		• 電力量料金は本工事に　• 含む　• 含まない
	◎ 主任技術者等の資格	◎ １級施工管理技士　◎ ２級施工管理技士　• その他
	• 消防設備士資格	• 消防設備士甲４　• 消防設備士乙４　• その他

	項目	特記事項
一般共通事項	• 工事写真	

区分	規格	部数
• 着工前	カラーサービス版	部
• 工事中	カラーサービス版	部
• 完成時	カラーサービス版	部

◎ 施工図・承認図	◎ 本工事着工前に施工図作成の上係員の承認を受ける。機器承認図も同様とする。	
• 引渡し関係書類及び付属品		

種類	規格	部数
◎ 完成図	（ ）製　本	(打合せによる) 部
• 施工図	（ ）製　本	(打合せによる) 部
◎ 試験成績表		(打合せによる) 部
• 取扱説明書		(打合せによる) 部
◎ 機器完成図		(打合せによる) 部
• 許認可書類		(打合せによる) 部
• 付属品、予備品リスト		(打合せによる) 部

• 鋼製電線管	• 薄鋼電線管は、表示されているものと同外径の「ねじなし電線管」を使用してよい。　但し、雨線外及び湿気の多い場所、又は、水気のある場所に使用する場合は除く。
• 電線本数管路等	• 分電盤二次側の配線、制御盤・配電盤制御用配線及び各通信機器間の配線において配線経路・電線サイズ・電線本数・管路サイズなどは、機能を優先すること。
• 塗装	• OP２回塗り、指定色とする。 • メッキ面は、意匠的に必要とする場合を除き塗装不要。 • さび止めペイントは２回塗り。 • 制御盤、分電盤等仕上げ塗装色は原則としてマンセル記号とする。
• 呼線	• 入線しない管路には、1.2MM以上のビニール被覆鉄線を挿入し、行先表示をつける。
• プレート	• ステンレス製　• 合成樹脂製　• 新金属製
• 支給品	• あり　• なし
◎ 発生材	• 引渡しを要するものは　• あり　◎ なし
• 再使用機器	• 取外し再使用機器は、清掃・絶縁測定の上取り付ける。
• 機器の寸法	• 機器等の寸法は、概略寸法を表す。
• 残土処分	• 構内指示場所に、敷均する。　• 場外に搬出し、適宜処理する。
• 接地極	• 接地極は、下記を標準とする。

種類	接地極
• EA	銅板(900x1.5t) 銅棒(14φx1500)x2本
• EB	銅板(900x1.5t)
• ED	銅棒(14φx1500)x1本
• ELA	銅板(900x1.5t) 銅棒(14φx1500)x2本
• EtP,EtC	銅棒(10φx900)x1本

• 施工計画書	• 提出する　• 提出しない	
• 部分的竣工引継	• 有　• なし	
• 火災保険の加入	• 有　• なし	
• 建設業退職金共済	• 建設労働者の勤労条件改善のため「建設業退職金共済組合」に加入する。	

受変電設備	◎ 電気方式	◎ 高圧　◎ 三相３線　６.６ＫＶ ◎ 低圧　◎ 単相３線210/105V　◎ 三相３線210V
	◎ 盤形式	◎ 屋外キュービクル形　• その他(屋内型設備)
	◎ 主遮断装置	• VCB形　◎ PF-S形 遮断容量　40　KA
	◎ 操作方法	◎ 手動式　• 電気式(・ 交流 ・ 直流)
	◎ 変圧器	◎ 油入形　• モールド形
	◎ 設備容量	変圧器容量　30 + 100　KVA　トップランナー 高圧コンデンサー総容量　19.1　Kvar
	• 避雷器	• 設ける
	• 接地	• A種第D種共用　第D種単独　• 単独 • 共用 • 接地埋設位置近くに接地極埋接標を設ける。 • 但し避雷極接地は単独とする。
	• 接地用端子箱	• 設ける
	• 換気扇	• 設ける
	• 基礎及びフェンス	• 本工事　• 別途工事
	• その他	• 防庁認定品

幹線設備	• 工事範囲	• 配管　• 配線　• 機器取付
	• 電気方式	• 低圧　単相　３線式　100/200V • 低圧　単相　２線式　• 200V　• 100V • 低圧　三相　３線式　200V
	• 分・配電盤型式	• 埋込型　• 露出型　• 壁取付型　• 自立型
	• 機器仕様	• 別図による
動力設備	• 工事範囲	• 配管　• 配線　• 機器取付
	• 電気方式	• 低圧　三相　３線式200V
	• 機器への接続	• 電動機への接続　• 本工事　• 別途工事
	• 電極棒	• 本工事　• 別途工事
	• フロートスイッチ	• 本工事　• 別途工事

電灯・コンセント設備	• 工事範囲	• 配管　• 配線　• 機器取付
	• 電気方式	• 幹線　単相　３線式　100/200V • 分岐　単相　２線式　• 200V　• 100V
	• 配線器具	• 大角型　• ワイド型 • 特殊コンセントはプラグ付とする
	• 照明器具の吊りボルト	• 照明器具の取付は9φ以上の吊りボルトを使用し、下表の本数にて施工する。

種類	吊りボルト本数
電池内蔵形環形蛍光灯器具：３０Ｗ以上	1本以上
電池内蔵形蛍光灯器具　：20Wx1灯用以上	2本以上
蛍光灯器具：20Wx2灯用以上、40Wx1灯用以上	2本以上
蛍光灯器具：20Wx4灯用以上、40Wx5灯用以上	4本以上

	• 非常用照明器具	• 電池内蔵形　• 電源別置形
	• 機器仕様	• 官電協　• 市販品　• 別図による
	• 分電盤の予備配管	• 予備回路４回路以下は(25)x1本、５回路以上は(25)x2本を天井まで立上げのこと。
	• フロアーコンセント	• 引出形　• 回転形　• 内部固定形　• 外部固定形
	• 換気扇フード	• 砲金製　• 銅合金製　• アルミダイキャスト製 • ステンレス製　• アルミ製　• 樹脂製　• 銅板製
	• 換気扇木枠	• 脱着式金網付 • 本工事　• 別途工事
電話配管設備	• 工事範囲	• 交換機　• 配管　• 配線　• 接地工事
	• 交換機	• 電子式　• ボタン電話 • 内線　/　回路　（実装／容量） • 局線　/　回路　（実装／容量）
	• 電話機	• 取付　台 • 交換機・電話機などの端末機器は、(財)電気通信端末機器審査協会の認定品とする。
	• 機器仕様	• 別図による
テレビ共聴設備	• 工事範囲	• 配管　• 配線　• 機器取付
	• 機器	• (財)住宅部品開発センターの優良住宅部品(BL部品)認定品とする。
	• アンテナ	• VHF　素子　• UHF　素子　• FM　素子 • BS　• CS
	• アンテナ支持方式	• 壁面支持形　• 自立形
	• アンテナ基礎工事	• 本工事　• 別途工事
	• 機器仕様	• 別図による
	• その他	• ＣＡＴＶ
拡声放送設備	• 工事範囲	• 配管　• 配線　• 機器取外し再取付
	• 増巾器	• 卓上形　• デスク形　• 壁掛形
	• 機器仕様	• 一斉回路は音量調節器を経由した回路とする。
	• スピーカー	• 天井埋込型　• 壁掛形
	• 機器	• 非常放送設備委員会の基準適合ラベルが貼付されたもの。
電気時計設備	• 工事範囲	• 配管　• 配線　• 機器取付
	• 親時計	• 壁掛形　• 自立形　• 総合防災盤組込
	• 子時計	• 親時計組込　• 別置壁掛
	• チャイム	• 親時計組込　• 別置壁掛　• 時報子時計
	• 機器仕様	• 別図による
インターホン設備	• 工事範囲	• 配管　• 配線　• 機器取付
	• インターホン用途	• 夜間受付用　• 身障者用　• 夜間身障者兼用　• トイレ呼出表示
	• 機器仕様	• 親機　1　局用　• 壁掛形　• 卓上形
	• ドアホン子機	• 本工事　• 別途工事
	• 機器	• 別図による
自動火災報知設備 その他防災設備	• 工事範囲	• 配管　• 配線　• 機器取付
	• 工事種類	• 自動火災報知設備
	• 機器仕様	• 自動閉鎖装置設備
	• ドアホン子機	• ガス漏れ警報設備
	• 機器	• 非常警報設備
	• 受信機	• Ｐ形　1　級　回線 • 単独形型　• 複合型　• 自立型　• 壁掛型
	• 副受信機	• 壁掛型　• 自立型
	• 総合盤	• 消火栓組込　• 専用総合盤組込　• 単独取付
	• 非常警報設備	• 単独　• 埋込型　• 露出型
	• 自動閉鎖装置	• 連動制御器　回線　警報用　回線
		• (財)日本建築センターの性能評定マークが貼付されたもの
	• ガス漏れ警報受信機	• 単独　• 受信機と一体　機器別途
	• 検知器	• 回線　• 各協会の合格証票等の貼付されたもの • ＬＰガス用　• 都市ガス用

屋外電気設備	• 配線方法	• 地中電線路　•（　直埋式　•　管路式）
		• 埋設深さ特記なき場合は、GL-600mmとする。
		• 架空電線路
	• 避雷器	• 屋外形　• 耐塩形
	• 装柱機材	• 一般形　• 耐塩形
	• 外灯基礎工事	• 本工事　• 別途工事
	• 地中線の余長	• マンホール、ハンドホール内でケーブル余長を見込む
	• 表層復旧	• 本工事　• 別途工事
	• 埋設標識シート	• 要　• 不要
	• 防蝕テープ	• 2重２回重ね巻きとする。
	• 掘削工事	• 施設管理者と協議の上危険が伴うと判断したときは、電源を遮断し工事を行う。 • 主任技術者は必ず立合指導を行うこと。 （施工について資格を要する場合は、有資格者による施工又は立合指導を行う） • 時間帯及び日程協議を行い、施工の際は必ず施設管理者の立合を受けること。 • 既設回路の調査、施工の日程計画、仮設計画、有資格者の選任、関係先への届出検査、試験、施工図書の提出等の施工計画書を提出すること。

標準メーカーリスト　（下記と同等品以上とする）

機材名	製作メーカー名		
電線・ケーブル・付属品	JIS等表示品		
電線管・同付属品	JIS等表示品		
配線器具	パナソニック電工	東芝ライテック	神保電器
照明器具	パナソニック電工	東芝ライテック	遠藤照明
	大光電機	岩崎電気	小泉産業
	日立照明	山田照明	三菱電機
キュービクル	愛知電機製作所	東芝	日東工業
	内外電機	河村電器産業	パナソニック電工
分・配電盤類	日東工業	東芝ライテック	パナソニック電工
	内外電機	河村電器産業	愛知電機製作所
自家発電機	富士電機	三菱電機	ヤンマーディーゼル
電話交換機及び機器	日本電信電話	富士通	沖電気
	日本電気	パナソニック	日立製作所
放送機器	パナソニック	東芝ライテック	日本ビクター
	TOA		
テレビ共聴設備機器	マスプロ電工	愛知電子	DXアンテナ
	パナソニック	八木アンテナ	
電気時計表示器	セイコータイムシステム		パナソニック電工
	T・I・Cシチズン		
インターホン	パナソニック	平和テクノ	アイホン
火災報知器	能美防災工業	ホーチキ	ニッタン
(非常警報設備)	パナソニック電工		
ケーブルラック	昭和電線電機	ネグロス電工	摂陽工業
	パナソニック電工	古河電気工業	
ハンドホール	立基建材	丸八コンクリート	平和コンクリート
	東部通信		
空調機	パナソニック	日立製作所	東芝キャリア
	三菱電機	ダイキン	
換気扇	パナソニック	日立製作所	東芝ライテック
	三菱電機		

凡　例

記号	名称	記号	名称
	照明器具（蛍光灯）		立ち上げ　引き下げ　素通し
	照明器具(ダウンライト)		引込口
	非常照明　電池内蔵型	⊠	プ ル ボ ッ ク ス
● ●3 ●4	埋込スイッチ 片切、３路、４路	◎ ◎R	直列ユニット 中間　端末
●L ●3L ●4L	パイロットスイッチ 片切、３路、４路		端　子　盤
●AS	自動点滅器　プラグイン		電　話　受　口　ノズルプレート
●DF	埋込スイッチ（消し遅れ）		電　話　受　口　床付
	リモコンスイッチ		情　報　受　口　ノズルプレート
◍ ◍2	埋込コンセント 2P15A 1ヶ口　2ヶ口		4角中形アウトレット　盲カバー
◍E ◍2E	埋込コンセント 2P15A 接地極付	□	中継用　4角中形アウトレット　盲カバー
◍ET ◍2ET	埋込コンセント 2P15A 接地端子付		電　灯　盤　動　力　盤
◍ 2EWP	防水コンセント2P15A 接地極,接地端子付		ハンドホー ル
	フロアー コンセント		接地極
	埋込引掛シーリング　コンセント付		

工事名称	キャンプinn海山高圧受変電設備改修工事	図面番号	01
図面名称	電気設備工事特記仕様書	紀北町	

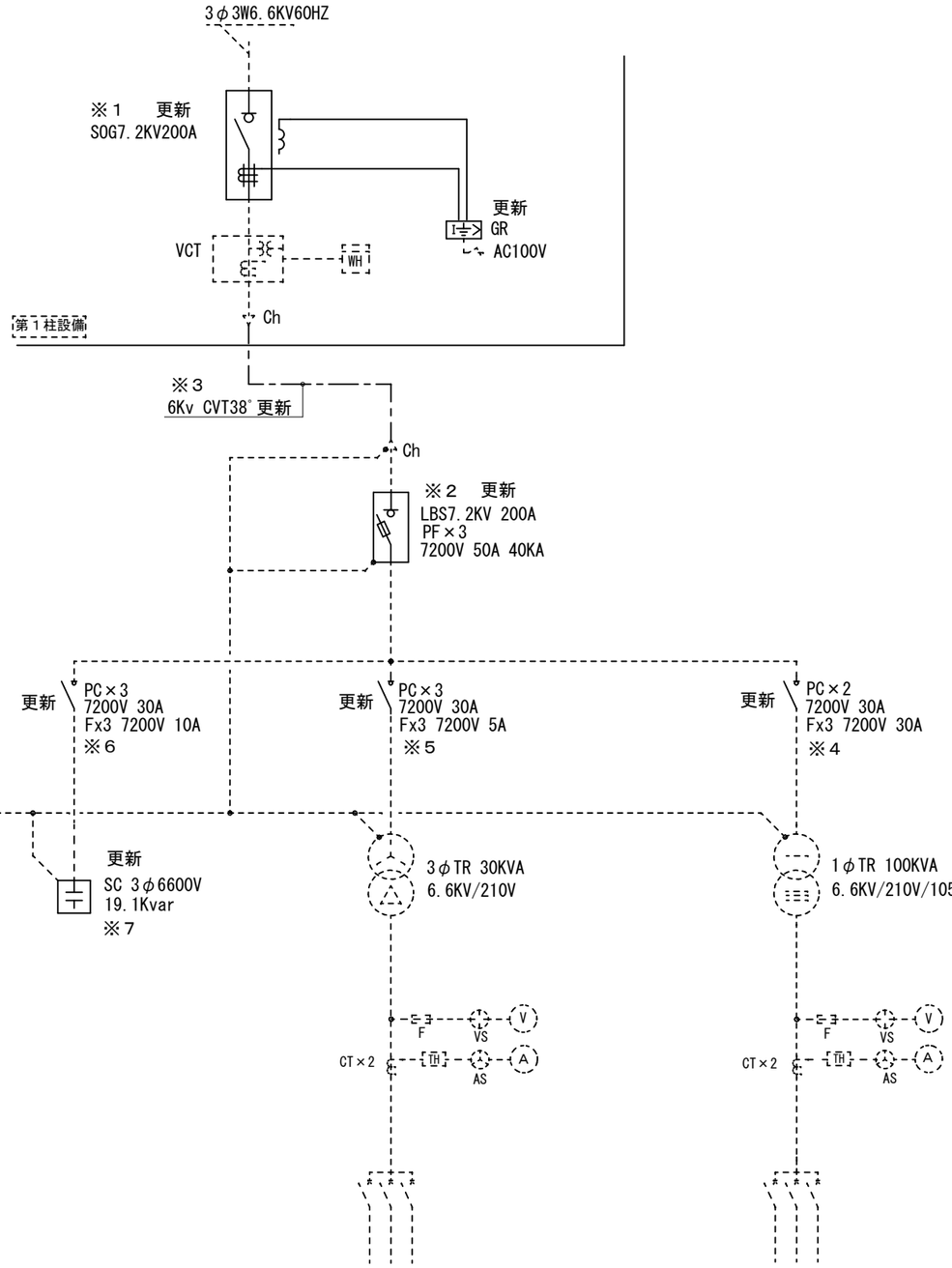

受変電設備単線結線図

既設受変電設備改修工事	
※1	SOG7.2KV 200A, GR 更新
※2	LBS7.2KV 200A　更新　PF7.2KV 50A 40KAx3 更新
※3	高圧ケーブル CVT38mm2 更新
※4	1φTr用高圧ｶｯﾄｱｳﾄｽｲｯﾁx2 更新　電力ﾋｭｰｽﾞ7.2KV30Ax2 更新
※5	3φTr用高圧ｶｯﾄｱｳﾄｽｲｯﾁx3 更新　電力ﾋｭｰｽﾞ7.2KV5Ax3 更新
※6	3φSC用高圧ｶｯﾄｱｳﾄｽｲｯﾁx3 更新　電力ﾋｭｰｽﾞ7.2KV10Ax3 更新
※7	3φ進相コンデンサー 19.1Kvar 更新

工事名称	キャンプinn海山高圧受変電設備改修工事	図面番号	02
図面名称	高圧単線結線図	紀北町	

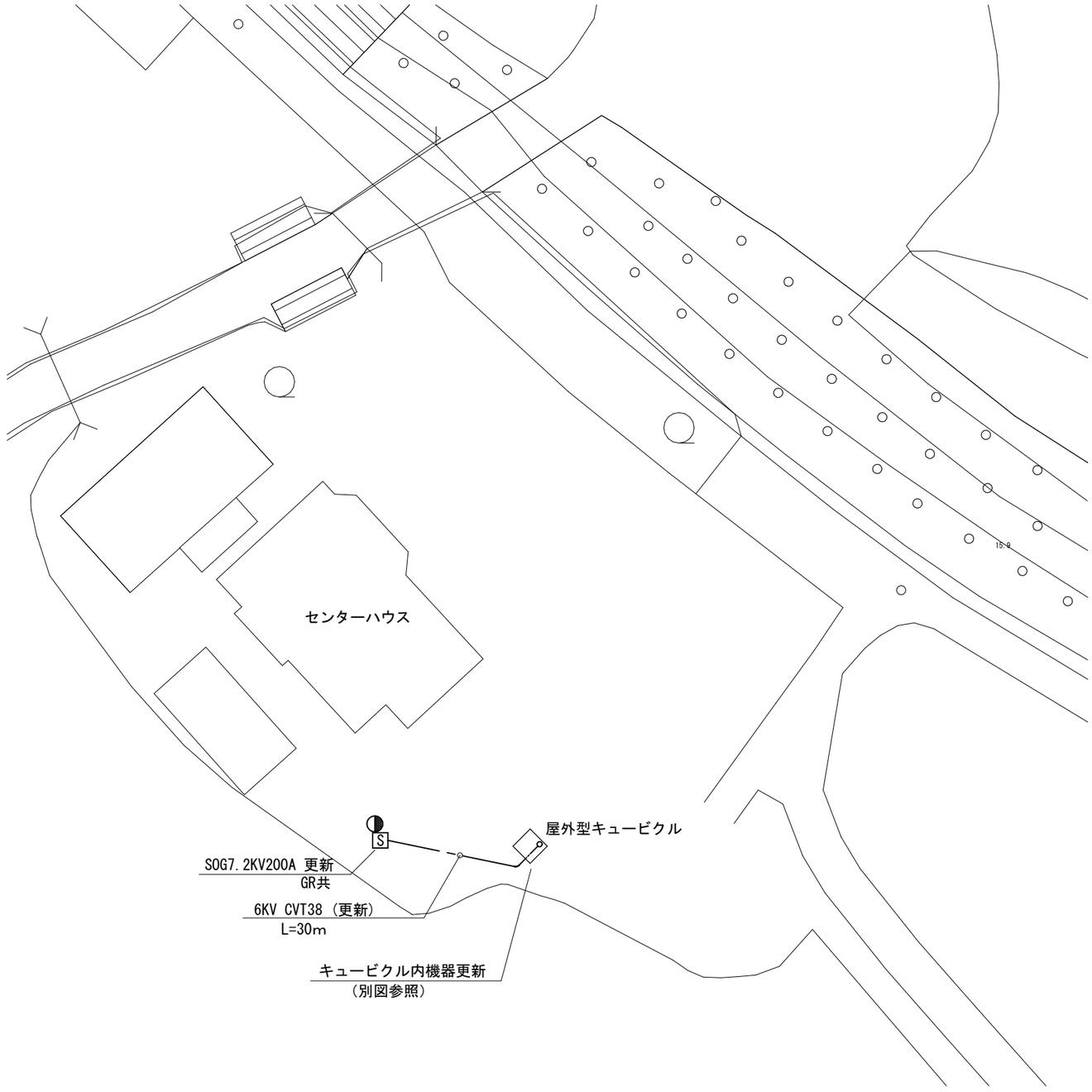

※工程は施設管理者と調整すること

工事名称	キャンプinn海山高圧受変電設備改修工事	図面番号	03
図面名称	配置図	紀北町	